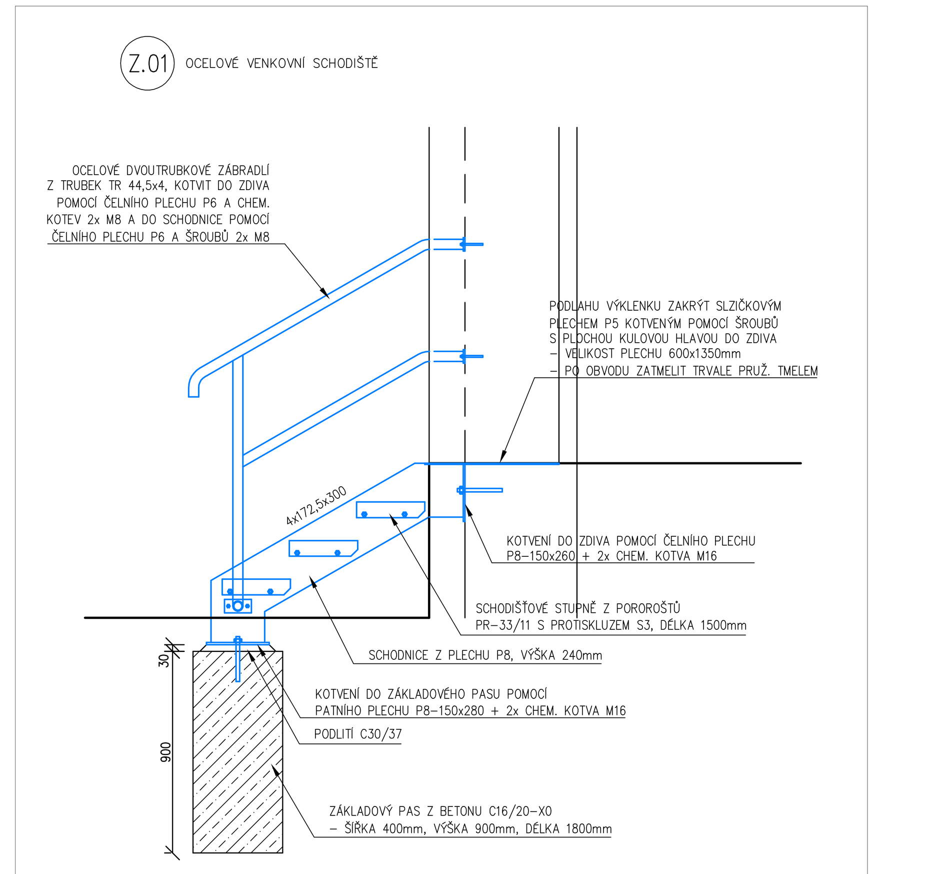

SCHODIŠTĚ BUDE PROVEDENO Z OCELOVÝCH PRVKŮ Z TŘÍDY OCELI S235J2. POVRCHOVÁ ÚPRAVA SCHODIŠTĚ VČ. ZÁBRADLÍ - ŽÁROVÉ ZINKOVÁNÍ (KOROZNÍ VNĚJŠÍ PROSTŘEDÍ C3 DLE ČSN EN ISO 9223)
- CELKOVÁ HMOTNOST SCHODIŠTĚ - 120 kg
- POČET POROROŠTOVÝCH STUPŇŮ - 3ks
- SLZIČKOVÝ PLECH 600x1350mm

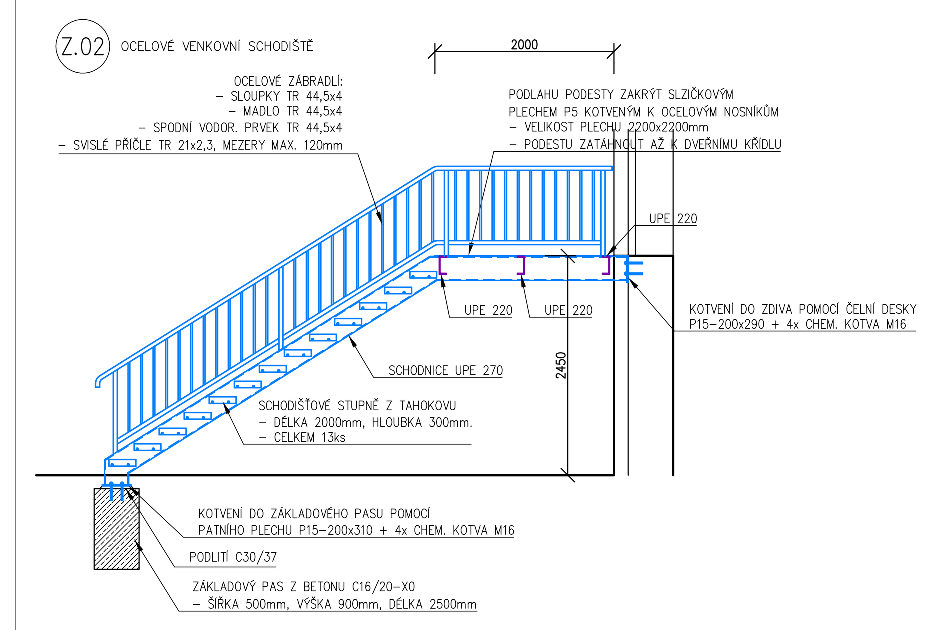

SCHODIŠTĚ BUDE PROVEDENO Z OCELOVÝCH PRVKŮ Z TŘÍDY OCELI S235J2. POVRCHOVÁ ÚPRAVA SCHODIŠTĚ VČ. ZÁBRADLÍ - ŽÁROVÉ ZINKOVÁNÍ (KOROZNÍ VNĚJŠÍ PROSTŘEDÍ C3 DLE ČSN EN ISO 9223)
- CELKOVÁ HMOTNOST SCHODIŠTĚ - 1000 kg
- POČET POROROŠTOVÝCH STUPŇŮ - 13ks
- SLZIČKOVÝ PLECH 2200x2200mm

LEGENDA:

DOBETONÁVKA STROPU PROVEDENÁ SOUČASNĚ SE ZABETONOVÁNÍM STROPU. V MÍSTĚ DOBETONÁVKY MUSÍ BÝT PROVEDENO PODBEDNĚNÍ. DO DOBETONÁVKY BUDE ZASAHOVAT HORNÍ VÝZTUŽ Z OSTATNÍ PLOCHY STROPU. JINOU DOPLŇKOVOU VÝZTUŽ NENÍ NUTNÉ DOPLŇOVAT.

S11 STROPNÍ KONSTRUKCE Z PŘEDPJATÝCH STROPNÍCH PANELŮ SPIROL TL. 200mm. PO OSAZENÍ STROPNÍCH PANELŮ BUDE OSAZENA ZÁLIVKOVÁ VÝZTUŽ DO SPÁR MEZI PANELY (VŽDY 1x øR10 DO KAŽDÉ SPÁRY S OHYBEM DÉLKY 500mm NA KAŽDÉM KONCI SMĚREM DO VĚNCE) A PROVEDENA ZÁLIVKA SPÁR BETONEM C20/25-XC1
- PŘED REALIZACÍ STROPNÍ KONSTRUKCE BUDE ZPRACOVÁNA DÍLENSKÁ DOKUMENTACE STROPU NA ZÁKLADĚ PODKLADŮ OD SKUTEČNÉHO DODAVATELE STROPNÍ KONSTRUKCE. DÍLENSKÁ DOKUMENTACE BUDE ZKOORDINOVÁNA S PODKLADY OD VYBRANÝCH SUBDODAVATELŮ VŠECH PROFESÍ, KTEŘÍ BUDOU ZHOTOVOVAT JEDNOTLIVÉ SUBDODÁVKY STAVBY

S12 ZASTŘEŠENÍ ZÁSOBOVACÍ RAMPY POMOCÍ TRAPÉZOVÝCH PLECHŮ TR 60/250, tl. 0,88mm.
- PLECHY Z OCELI S320GD
- POVRCHOVÁ ÚPRAVA - OBOUSTRANNĚ POZINKOVANÁ
- TRAPÉZOVÉ PLECHY BUDOU KLADENY NA OCELOVÉ STŘEŠNÍ NOSNÍKY ULOŽENÉ NA PŘÍČNÉ ZDI
- NA TRAPÉZOVÉ PLECHY BUDE PROVEDENA SKLADBA DLE STAVEBNÍ ČÁSTI

POZNÁMKY:

POZN.1 ČÁST STROPU NAD NOVÝM PŘÍSTAVKEM BUDE DOBETONOVÁNA Z MONOLITICKÉHO ŽELEZOBETONU C20/25-XC1. DOBETONÁVKA BUDE STEJNÉ TLOUŠŤKY JAKO STROPNÍ KONSTRUKCE (TL. 200mm) A BUDE VYZTUŽENA PŘI SPODNÍM LÍCI OCELOVOU SVAŘOVANOU SÍTÍ ø8mm, OKA 150/150mm A PŘI HORNÍM LÍCI OCELOVOU SVAŘOVANOU SÍTÍ ø5mm, OKA 150/150mm. NA STĚNÁCH NA STROP NAVÁŽE ŽB VĚNEC
- OCELOVÁ STROPNÍ VÝMĚNA HEA 160 BUDE OSAZENA TAK, ABY JEJÍ SPODNÍ LÍC ODPOVÍDAL SPODNÍMU LÍCI STROPU. VÝZTUŽ MONOLITICKÉ ČÁSTI BUDE PŘIVAŘENA KE STOJINĚ NOSNÍKU

Tabulka prefabrikovaných překladů – SO-01

Označení	Typ	Šířka [mm]	Výška [mm]	Délka [mm]	Kusovník
P.1.01	NENOSNÝ PÓROBETONOVÝ PŘEKLAD TL. 100mm	100	250	1250	2
P.1.02	NENOSNÝ PÓROBETONOVÝ PŘEKLAD TL. 150mm	150	250	1250	1
P.1.03	VPC PŘEKLAD	200	250	1500	NEOBSAZENO
P.1.04	VPC PŘEKLAD	200	250	1750	1

Tabulka prefabrikovaných překladů – SO-02

Označení	Typ	Šířka [mm]	Výška [mm]	Délka [mm]	Kusovník
P.1.01	NENOSNÝ PÓROBETONOVÝ PŘEKLAD TL. 100mm	100	250	1250	NEOBSAZENO
P.1.02	NENOSNÝ PÓROBETONOVÝ PŘEKLAD TL. 150mm	150	250	1250	9
P.1.03	VPC PŘEKLAD	200	250	1500	2
P.1.04	VPC PŘEKLAD	200	250	1750	NEOBSAZENO
P.1.05	KERAMOBETONOVÉ PŘEKLADY V SESTAVĚ (OD INT.): – 4x KERAMOBET. PŘEKLAD 70/238 – 100mm EPS – 1x KERAMOBET. PŘEKLAD 70/238	4x70 + 100 + 1x70	238	2500	1
P.1.06	KERAMOBETONOVÉ PŘEKLADY V SESTAVĚ (OD INT.): – 4x KERAMOBET. PŘEKLAD 70/238 – 100mm EPS – 1x KERAMOBET. PŘEKLAD 70/238	4x70 + 100 + 1x70	238	1250	2

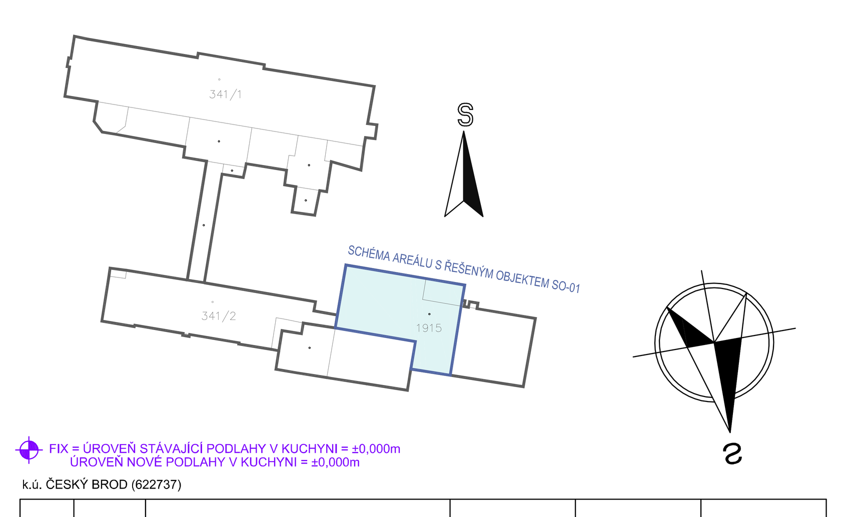

ČÍSLO	DATUM	POPIS ZMĚN	VYPRACOVAL	ZODP. PROJEKTANT	AUTOR
0	06/2018	PRVNÍ VYDÁNÍ	ING.KOT	ING.KOT	ING.RYBÁŘ

INVESTOR: Město Český Brod, náměstí Husovo 70, 282 01 Český Brod		PROJEKTANT ČÁSTI: PC PROJEKT CENTRUM NOVA S.R.O.		GENERÁLNÍ PROJEKTANT: PC PROJEKT CENTRUM NOVA S.R.O.	
MÍSTO STAVBY:	ČESKÝ BROD	VYPRACOVAL:	ING.KOT	AUTOR:	ING.RYBÁŘ
STAVEBNÍ ÚŘAD:	ČESKÝ BROD	ZODP.PROJEKTANT:	ING.KOT	ARCH. NÁVRH:	PC NOVA s.r.o.

NÁZEV AKCE:

AREÁL NEMOCNICE V ČESKÉM BRODĚ - OPRAVA A STAVEBNÍ ÚPRAVY GASTRO PROVOZU V č.p.1099

FORMÁT:	16xA4
DATUM:	06/2018
STUPEŇ PD:	DÚR+DSP+DPS
Č. ZAKÁZKY:	18–029
MĚŘÍTKO:	1:50
SOUBOR:	

OBJEKT: SO-01: Oprava gastro provozu

ČÁST: D.1.2 Stavebně konstrukční řešení

OBSAH: **PŮDORYS 1.NP - konstrukce - návrh**

Č.VÝKRESU: 1.2.4 01

Č. PARÉ:

DOKUMENTACI LZE POUŽÍVAT POUZE VE SMYSLU PŘÍSLUŠNÉ SMLOUVY O DÍLO. VÝKRES ČI JEHO ČÁST MŮŽE BÝT KOPÍROVÁN NEBO JINÝM ZPŮSOBEM ROZŠIŘOVÁN POUZE PO PŘEDCHOZÍM SOUHLASU AUTORA